19. Mai 2004

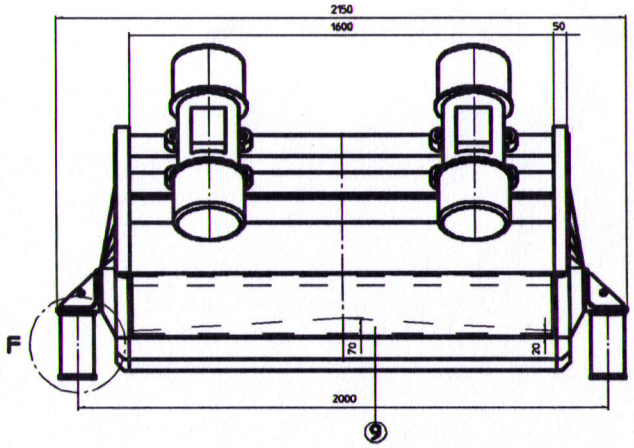

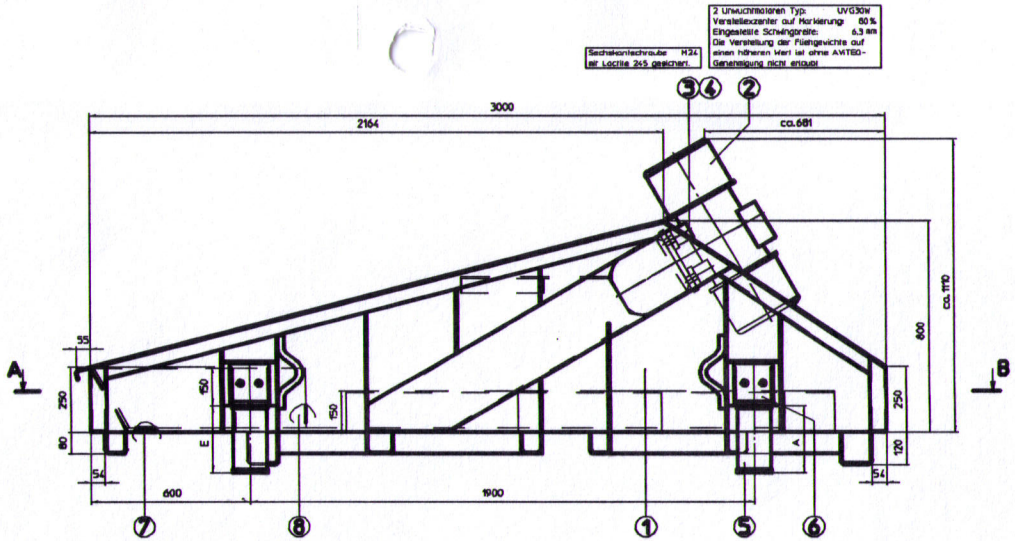

Sechskantschraube M24 mit Lactite 245 gesichert.

2 Unwuchtmotoren Typ: UVG30W
Verstellexzenter auf Markierung: 80 %
Eingestellte Schwingbreite: 6,3 mm
Die Verstellung der Fliehgewichte auf einen höheren Wert ist ohne AVITEQ-Genehmigung nicht erlaubt

Auswechselbare Schleißplatten für Schwingfördergerät:
Dicke am Boden 10 mm
Seiten- / Rückwand 10 mm
Werkstoff EIPA 480
Schrauben für Schleißplatten mit Lactite 275 gesichert.

Auswechselbare Schleißplatten für Schwingfördergerät:
Dicke am Boden 10 mm
Seiten- / Rückwand 10 mm
Werkstoff RCH 1000
Schrauben für Schleißplatten mit Lactite 275 gesichert.

Schnitt A-B

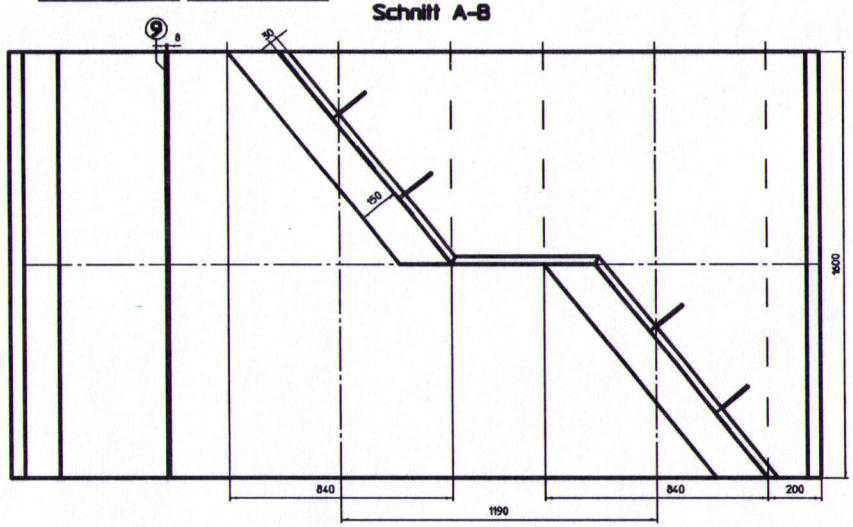

Einzelheit F

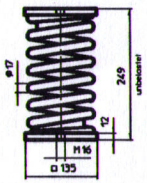

Einfederung in mm belastet durch	E	A
Gesamtgewicht	223	210
+ Schüttgutbelastung	217	205
+ Bunkerdruck	»	»

Deze tekening is bedoeld als voorbeeld.
Er kunnen geen rechten aan ontleend worden.

Die Aufhänge- oder Abstützgerüste gehören nicht zum AVITEQ-Lieferumfang. Höheneinstellbarkeit vorsehen! Bei Einbau unter Neigung müssen Gummipuffer bzw. Schrauben- und Druckfedern lotrecht angeordnet werden.

Gesamtgewicht des Fördergerätes mit Antrieb 1390
G_n (ohne Antrieb) 1070

Stck	Benennung	Werkstoff Zeich.-Nr.	Werkstoff	Pos	Halbzeug Rohmaße	kg/St.	Bemerkung
1	Stauwehr	043124201500	1.8964	9	t=8	4,6	-
1	Schleissplatten	043124201400	RCH 1000	8	t=10	24	-
1	Schleissplatten	043124201300	EIPA 480	7	t=6/4	100	-
4	Lagerbock	W90-1771 R1	1.0038	6	-	7,1	-
4	Druckfederabstützung	W90-1272	-	5	C=105,4N/mm	8,2	-
16	Sechskantmutter	ISO 4032	8-A2E	4	M24	-	-
8	Sechskantschraube	ISO 4014	8,8-A2E	3	M24 x 150	-	-
2	Unwuchtmotor	-	-	2	UVG30W	145	-
1	Förderrinne	043124201100	1.0122	1	OA03000/1600-UVG	910,5	-

Schutzvermerk nach DIN 34 beachten — ISO 128 — Schweißkon-, struktion n. EN ISO 13920-BF

Maßstab 1:8

	Datum	Name
Bearb.	1/8/04	Alberti
Gepr.		
Norm		
A1 - ME10		

Benennung: FÖRDERRINNE
OA03000/1600ASS/K-UVG30W

AVITEQ® Vibrationstechnik

Zeichnung Nr.: 043124201001 — Version: 0

Zust. | Änderung | Datum | Name | Ersetzung | Ersatz für | Ersatz durch